◆ CSAシリーズの特長

1．シャットハイトを低く設計したコンパクトなユニットです。
2．スライド部は熱処理が施してあるので耐摩耗性と耐荷重性に優れています。
3．スライドを戻すためのばねとストリッピング力をもつばねとでセットされているので、
カムスライド後退時に十分なリターン力が得られます。
4．戻しスプリングが内蔵されているので邪魔にならず安全です。

◆ 呼称について

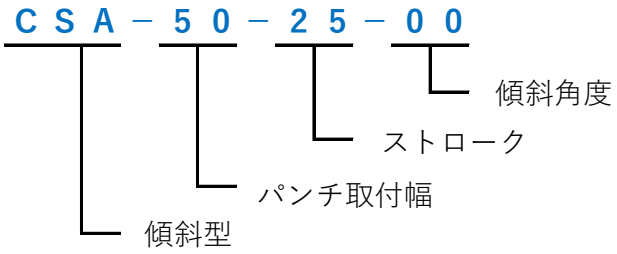

◆ ストローク30ミリで使用する場合

1．部品　No.7　スプリングガイドピン
部品　No.8　リターンばね
部品　No.9　ストリッパーばね
を取り出す。
2．TL20×80のばねを入れる　終圧530N（54kgf）
3．カムドライバ取付け穴の座グリ４ヶ所を、6ミリ以上深くする。

◆ ピアス仕様

CSA全シリーズにピアス用として、
カムスライドの先端に、パンチプレートとバッキングプレートを付けて、
「P付」としても揃えています。
機種名の後ろに「P」をお付け下さい。
【　例　】　CSA-50-25-15-P　（ピアス仕様）
CSA-50-25-15　（標準仕様）

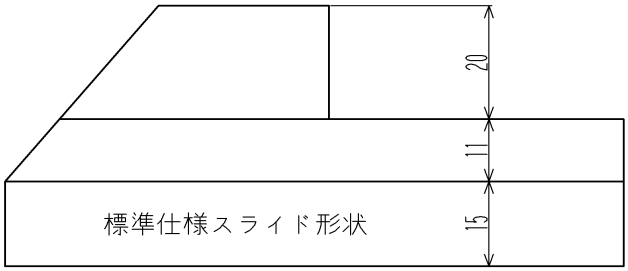
20
11
15
標準仕様スライド形状

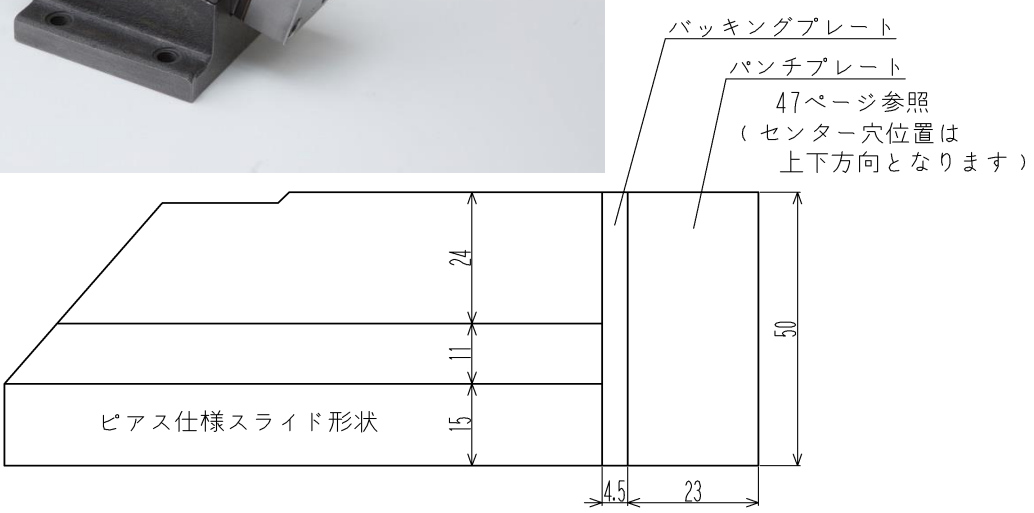
バッキングプレート
パンチプレート
47ページ参照
（センター穴位置は
上下方向となります）
24
11
15
50
ピアス仕様スライド形状
4.5
23

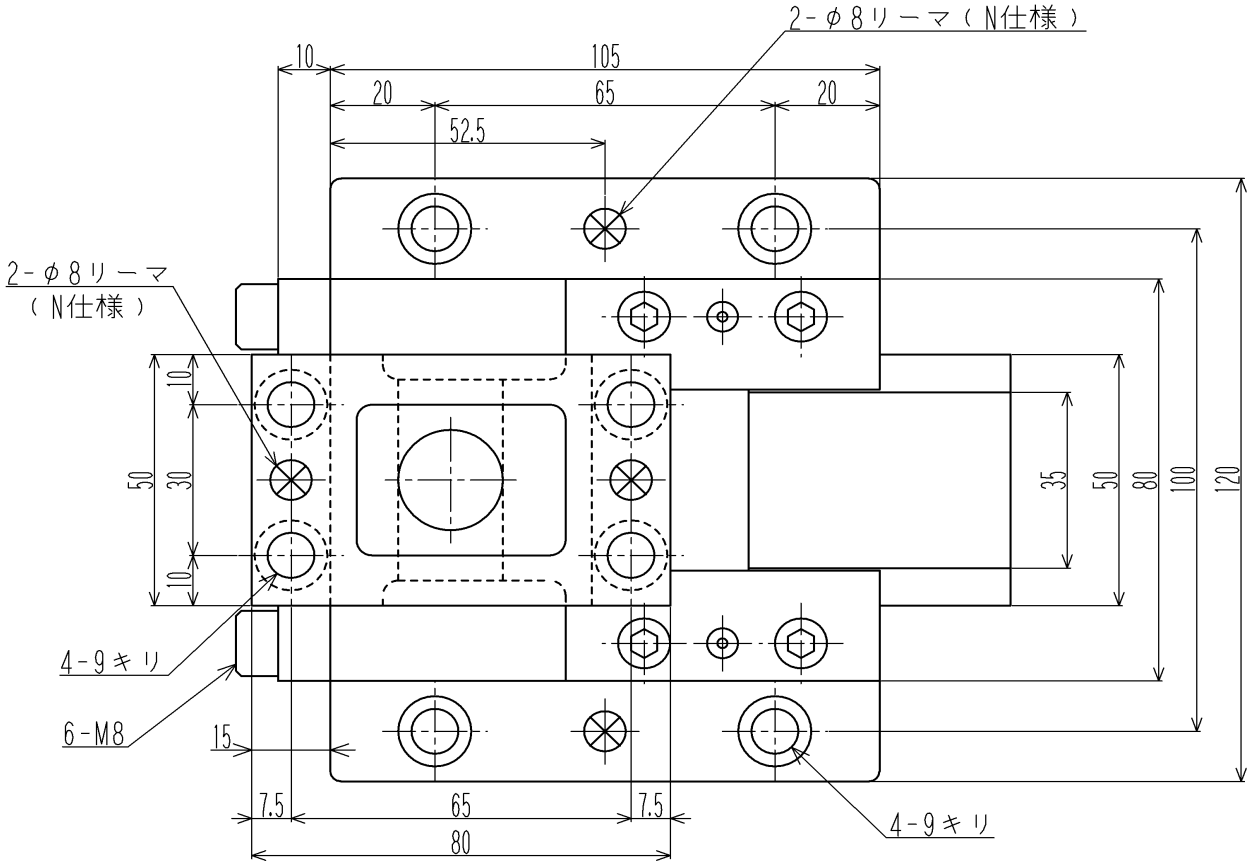
2-φ8リーマ（N仕様）
10
105
20
65
20
52.5
2-φ8リーマ
（N仕様）
10
50
30
10
35
50
80
100
120
4-9キリ
6-M8
15
7.5
65
7.5
80
4-9キリ

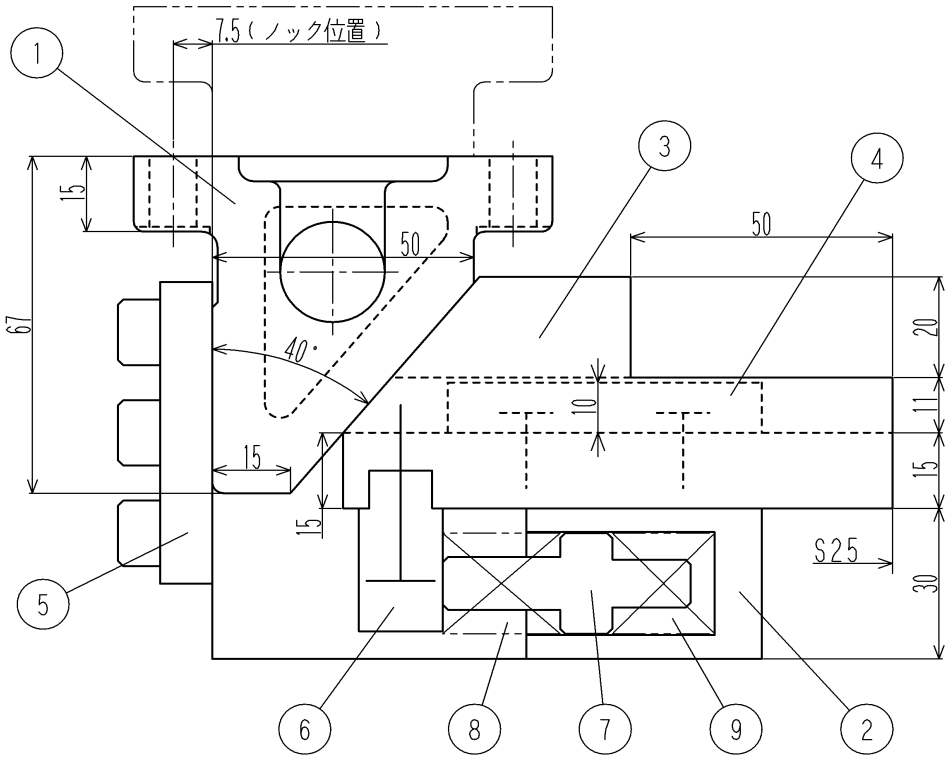
1
7.5（ノック位置）
3
4
15
50
50
67
40°
20
10
11
15
15
15
S25
30
5
6
8
7
9
2

CSA-50-25-00（標準仕様）

CSA-50-25-00-N（ノック穴追加工仕様）
CSA-50-25-00-P（ピアス仕様）
CSA-50-25-00-P-N（ノック穴追加工仕様）

＊＊ 機 能 ＊＊

ストローク	25mm
最大抜圧力	39kN(4ton)
パンチ取付面積（巾×高）又は最大パンチ径	35×20mm
シャットハイト	100mm
オープンハイト	129.8mm
本体取付面積	120×105mm
重 量	5.1kg

＊＊ カム線図 ＊＊

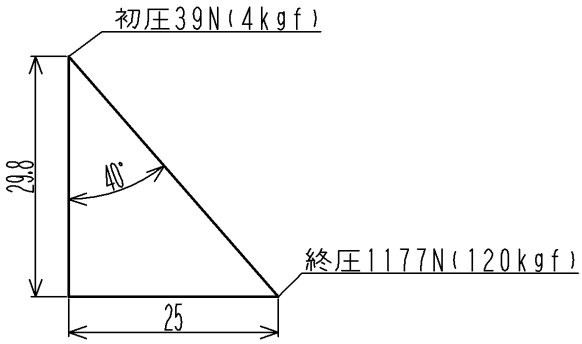

＊＊ 構成部品 ＊＊

品番	品 名	材 質
①	カムドライバ	FC250(HQI)
②	ベース	FC250
③	カムスライド	FC250(HQI)
④	アッパープレート	S50C(HQ)
⑤	バックアッププレート	SK-3(HQ)
⑥	スプリングストッパ	S50C(HQ)
⑦	スプリングガイドピン	S45C(HQ)
⑧	リターンばね	F20×45
⑨	ストリッパーばね	H20×25

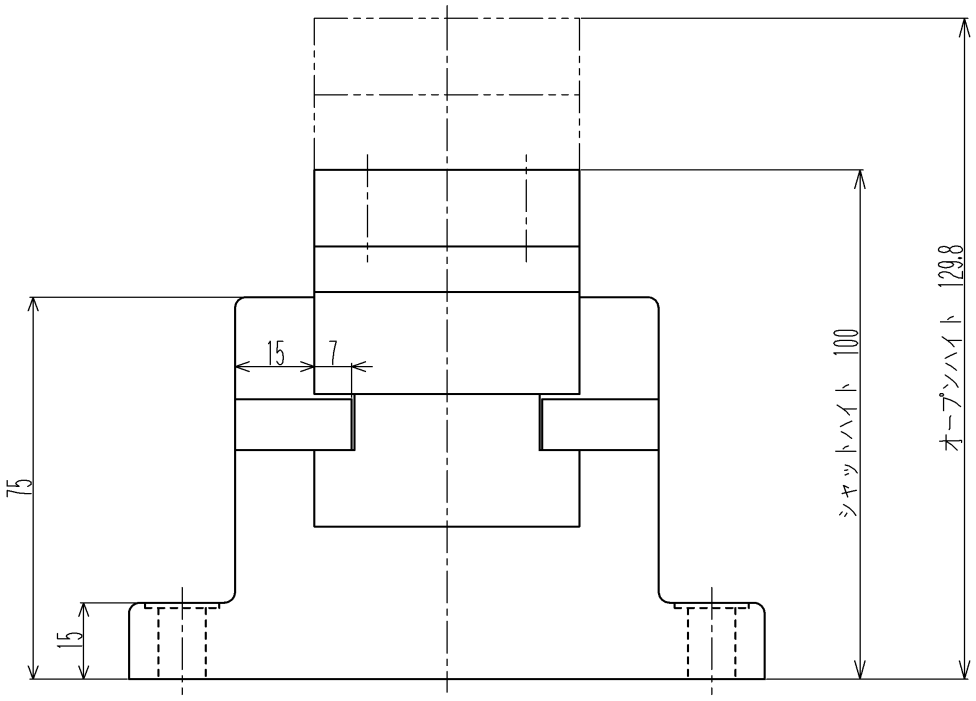

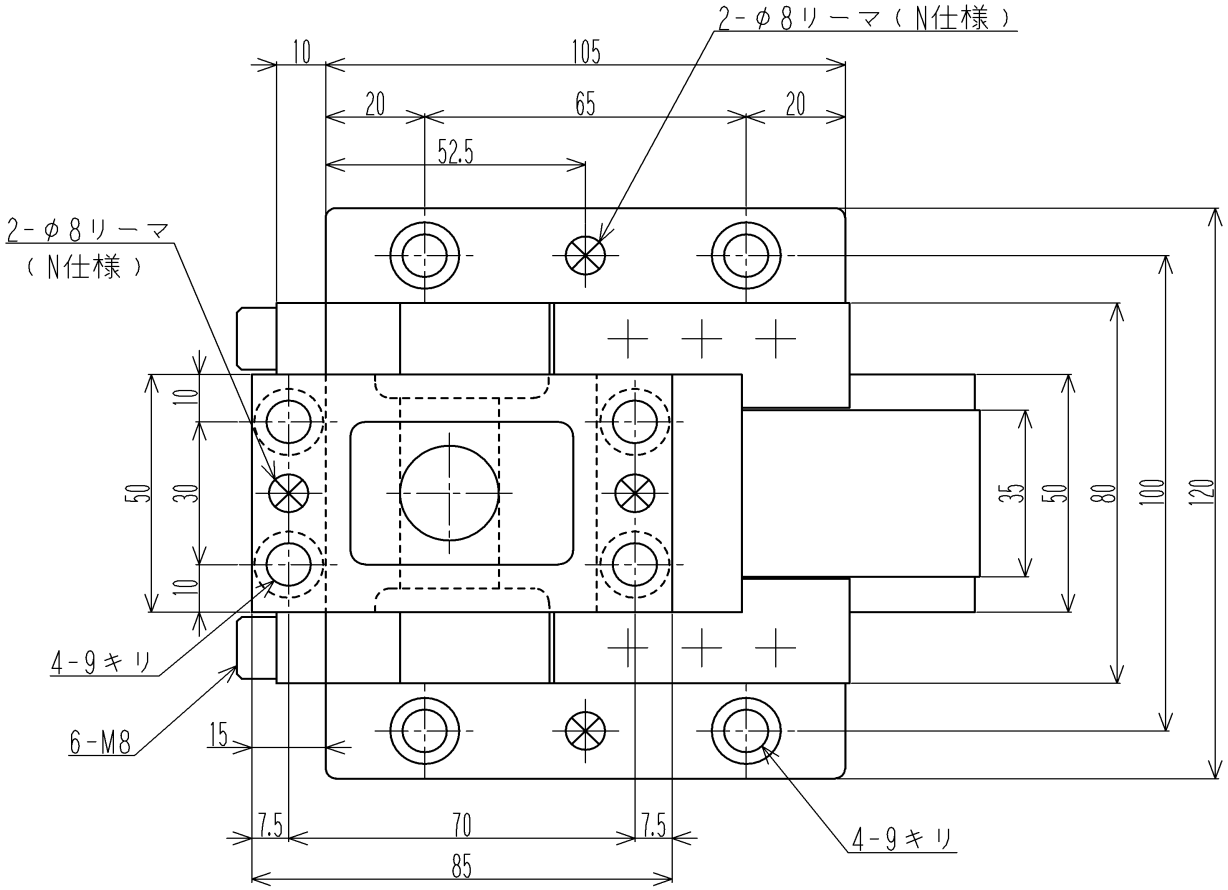
2-φ8リーマ（N仕様）
10
105
20
65
20
52.5
2-φ8リーマ
（N仕様）
10
30
10
50
35
50
80
100
120
4-9キリ
6-M8
15
7.5
70
7.5
85
4-9キリ

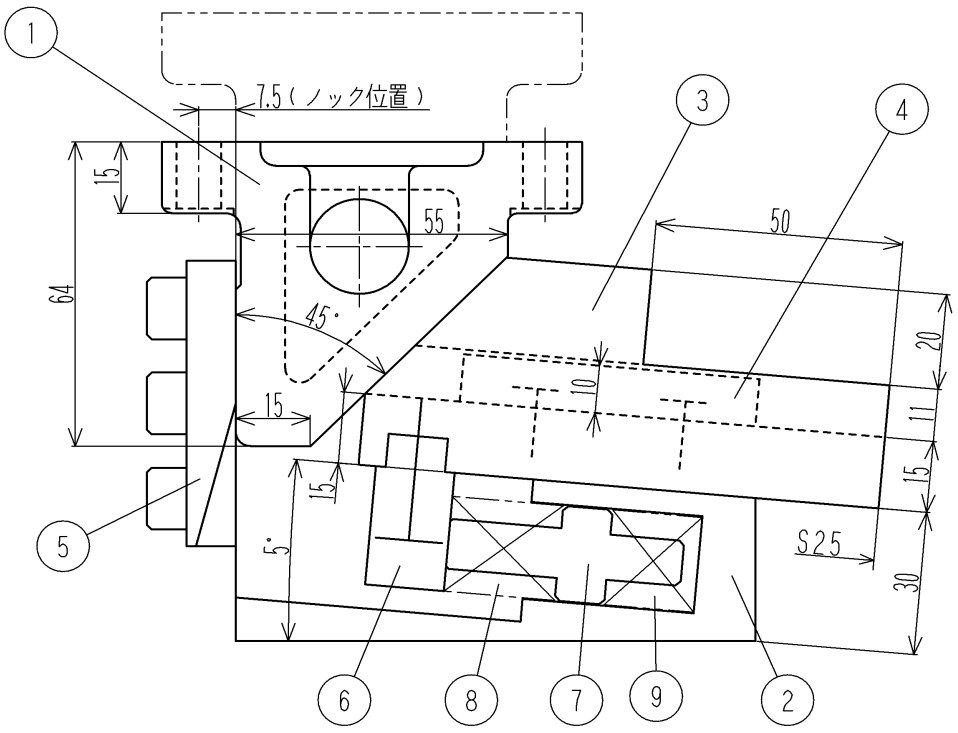
1
7.5（ノック位置）
3
4
15
55
50
64
45°
20
10
11
15
15
15
5°
S25
30
5
6
8
7
9
2

CSA-50-25-05（標準仕様）

CSA-50-25-05-N（ノック穴追加工仕様）
CSA-50-25-05-P（ピアス仕様）
CSA-50-25-05-P-N（ノック穴追加工仕様）

＊＊ 機 能 ＊＊

ストローク	25mm
最大抜圧力	39kN(4ton)
パンチ取付面積（巾×高）又は最大パンチ径	35×20mm
シャットハイト	105mm
オープンハイト	132.1mm
本体取付面積	120×105mm
重 量	5.3kg

＊＊ カム線図 ＊＊

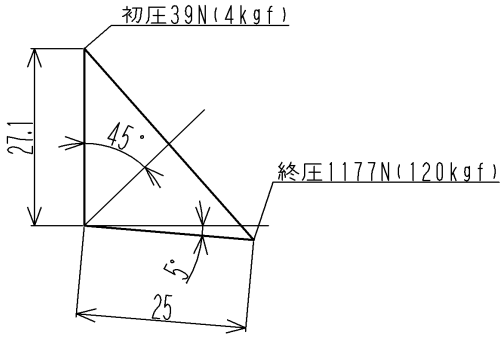

＊＊ 構成部品 ＊＊

品番	品 名	材 質
①	カムドライバ	FC250(HQI)
②	ベース	FC250
③	カムスライド	FC250(HQI)
④	アッパープレート	S50C(HQ)
⑤	バックアッププレート	SK-3(HQI)
⑥	スプリングストッパ	S50C(HQ)
⑦	スプリングガイドピン	S45C(HQ)
⑧	リターンばね	F20×45
⑨	ストリッパーばね	H20×25

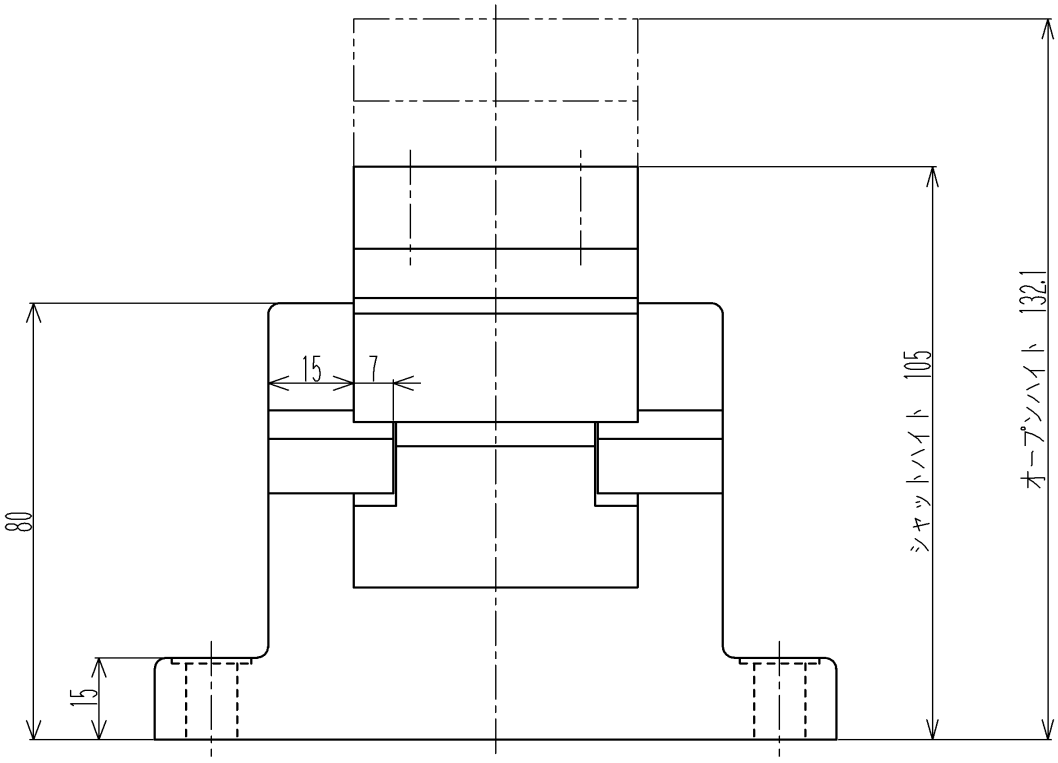

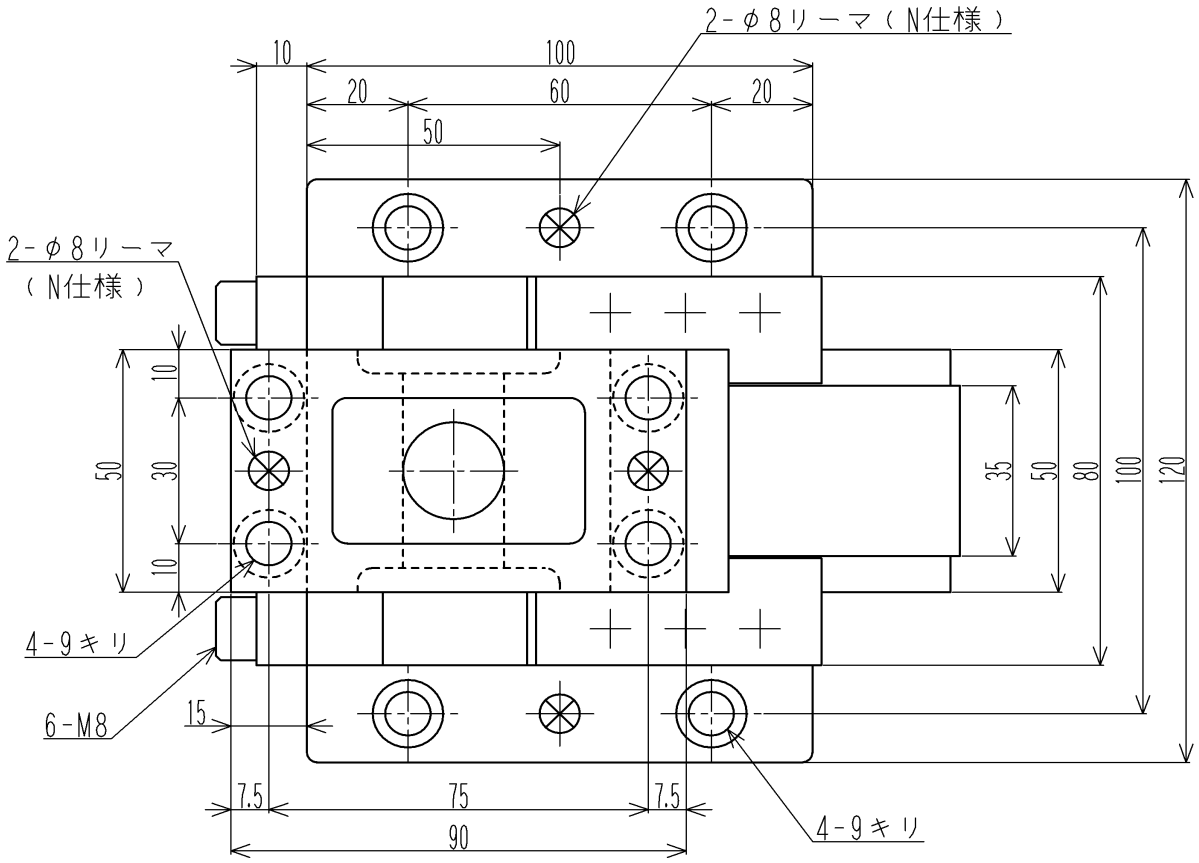
2-φ8リーマ（N仕様）
10
100
20
60
20
50
2-φ8リーマ
（N仕様）
10
50
30
10
35
50
80
100
120
4-9キリ
6-M8
15
7.5
75
7.5
90
4-9キリ

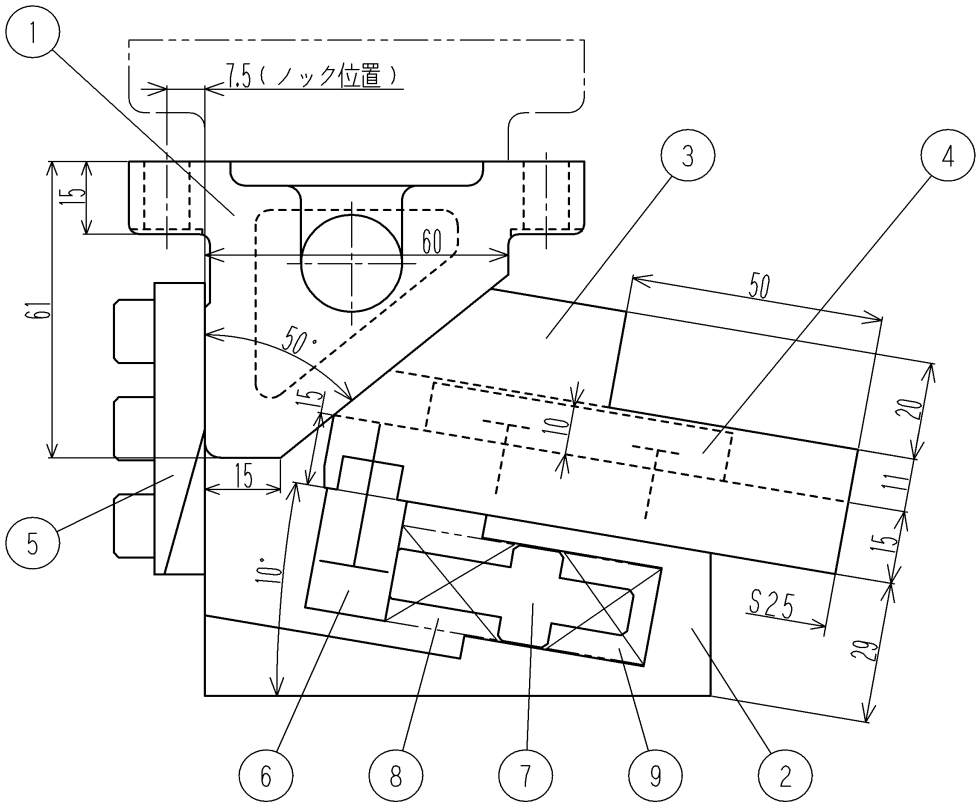
1
7.5（ノック位置）
3
4
15
60
50
61
50°
15
10
20
11
15
15
10°
S25
29
5
6
8
7
9
2

CSA-50-25-10（標準仕様）

CSA-50-25-10-N（ノック穴追加工仕様）
CSA-50-25-10-P（ピアス仕様）
CSA-50-25-10-P-N（ノック穴追加工仕様）

＊＊ 機 能 ＊＊

ストローク	25mm
最大抜圧力	39kN(4ton)
パンチ取付面積（巾×高）又は最大パンチ径	35×20mm
シャットハイト	110mm
オープンハイト	135mm
本体取付面積	120×100mm
重 量	5.4kg

＊＊ 構成部品 ＊＊

品番	品 名	材 質
①	カムドライバ	FC250(HQI)
②	ベース	FC250
③	カムスライド	FC250(HQI)
④	アッパープレート	S50C(HQ)
⑤	バックアッププレート	SK-3(HQI)
⑥	スプリングストッパ	S50C(HQ)
⑦	スプリングガイドピン	S45C(HQ)
⑧	リターンばね	F20×45
⑨	ストリッパーばね	H20×25

＊＊ カム線図 ＊＊

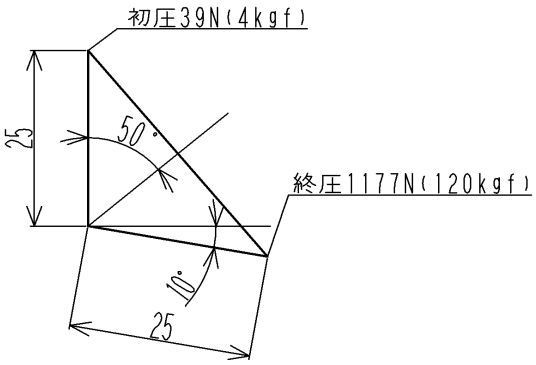

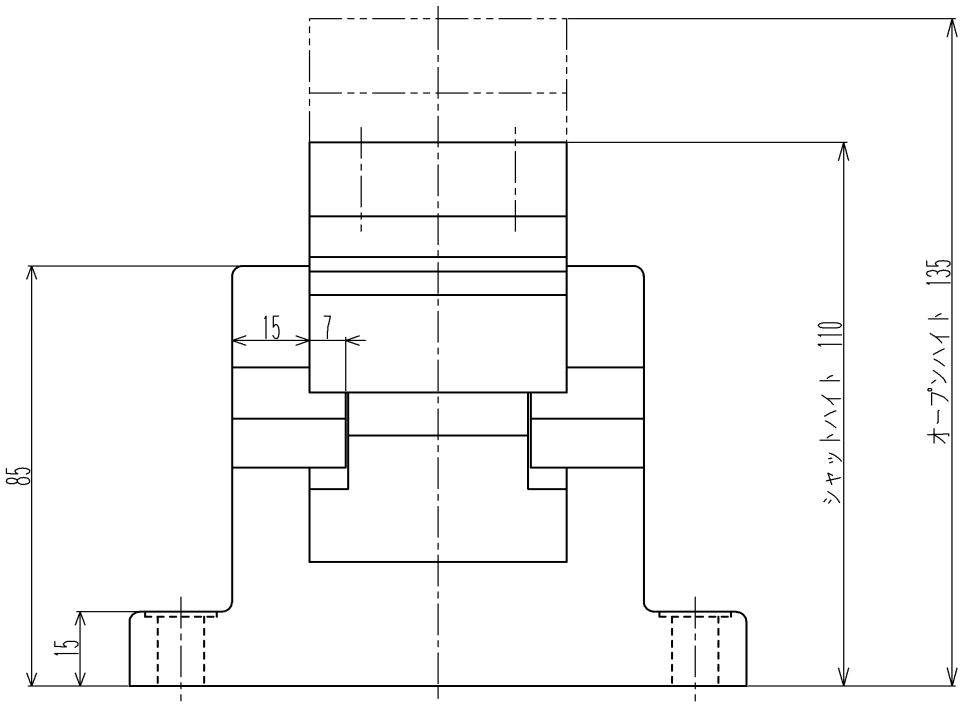

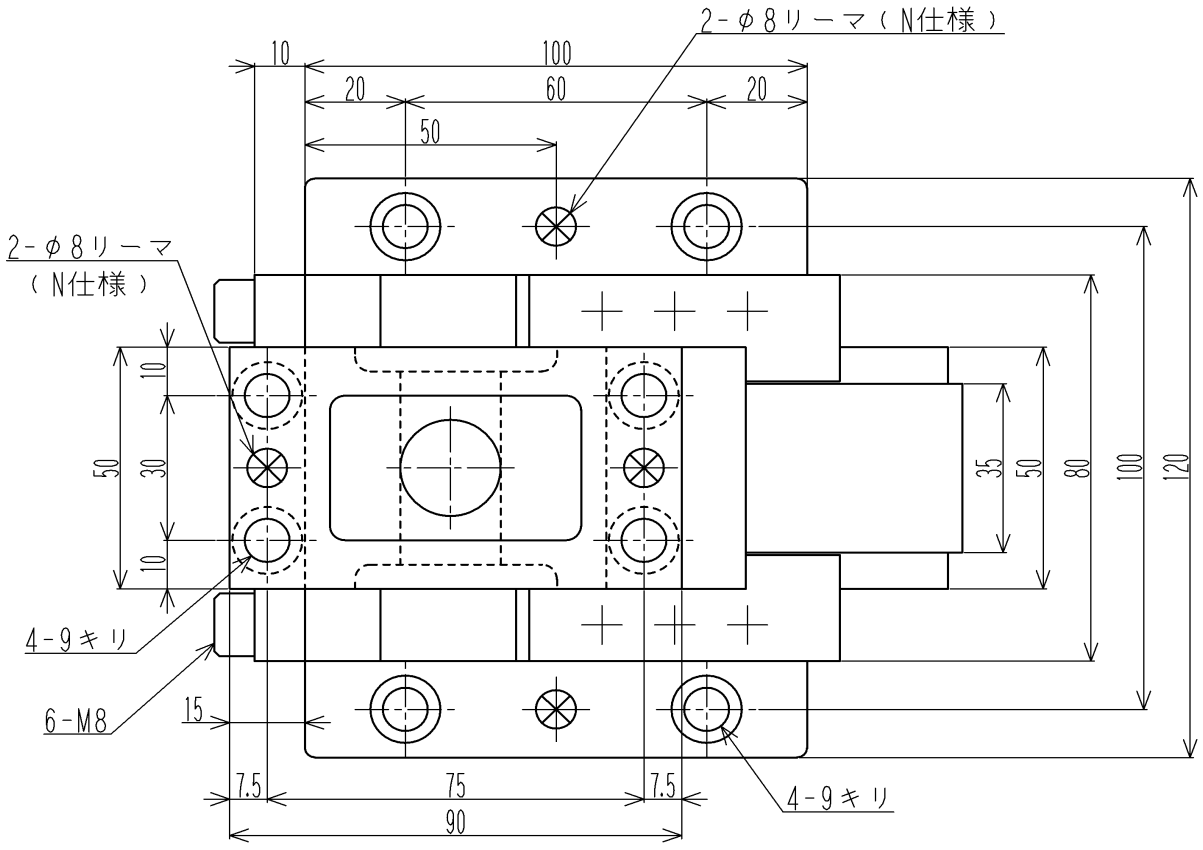
2-φ8リーマ（N仕様）
10
100
20
60
20
50
2-φ8リーマ
（N仕様）
10
50
30
10
4-9キリ
6-M8
15
7.5
75
7.5
90
4-9キリ
35
50
80
100
120

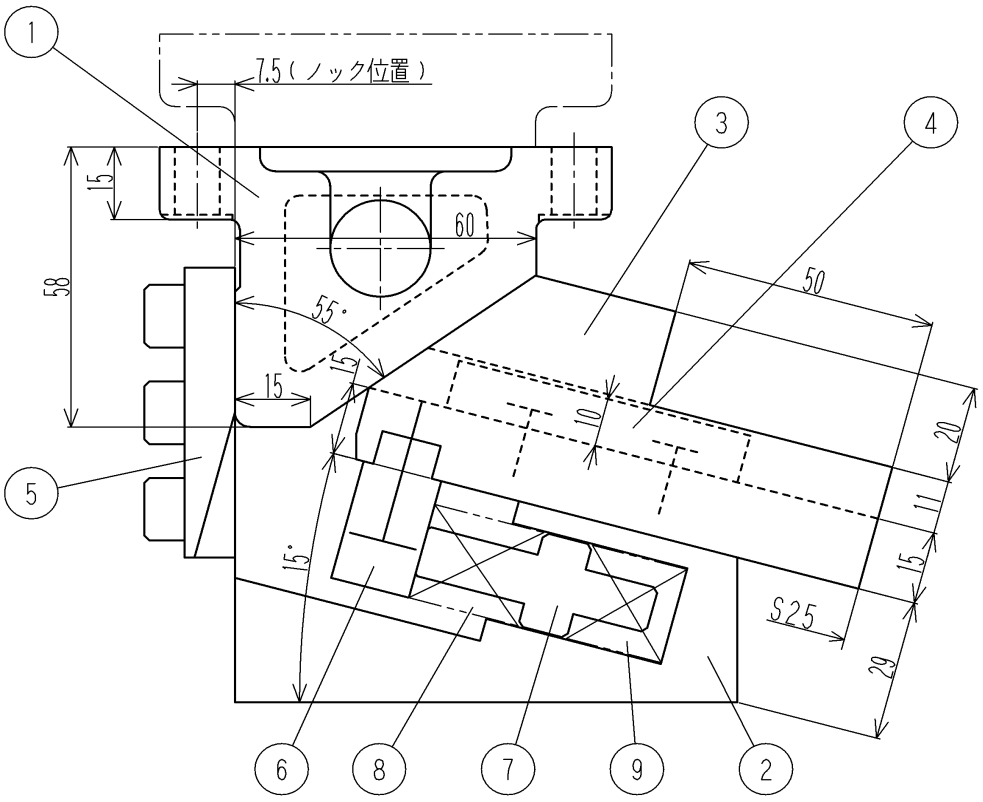
1
7.5（ノック位置）
3
4
15
58
60
55°
50
15
15
10
20
11
15
15°
S25
29
5
6
8
7
9
2

CSA-50-25-15（標準仕様）

CSA-50-25-15-N（ノック穴追加工仕様）
CSA-50-25-15-P（ピアス仕様）
CSA-50-25-15-P-N（ノック穴追加工仕様）

＊＊ 機 能 ＊＊

ストローク	25mm
最大抜圧力	39kN(4ton)
パンチ取付面積（巾×高）又は最大パンチ径	35×20mm
シャットハイト	115mm
オープンハイト	138.4mm
本体取付面積	120×100mm
重 量	5.6kg

＊＊ カム線図 ＊＊

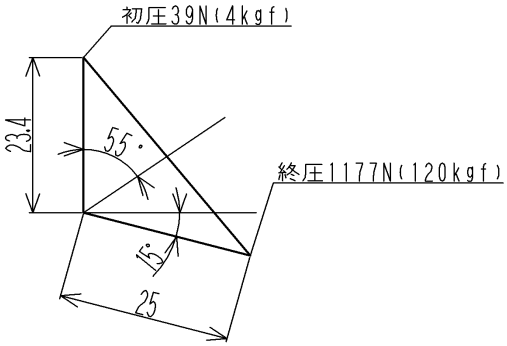

＊＊ 構成部品 ＊＊

品番	品 名	材 質
①	カムドライバ	FC250(HQI)
②	ベース	FC250
③	カムスライド	FC250(HQI)
④	アッパープレート	S50C(HQ)
⑤	バックアッププレート	SK-3(HQI)
⑥	スプリングストッパ	S50C(HQ)
⑦	スプリングガイドピン	S45C(HQ)
⑧	リターンばね	F20×45
⑨	ストリッパーばね	H20×25

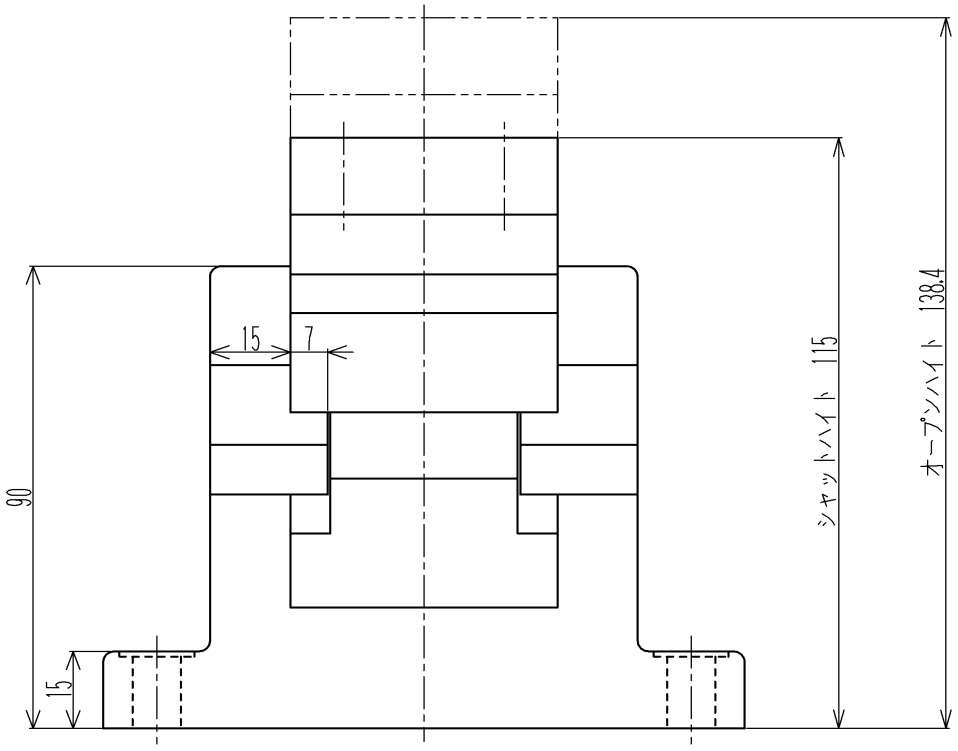

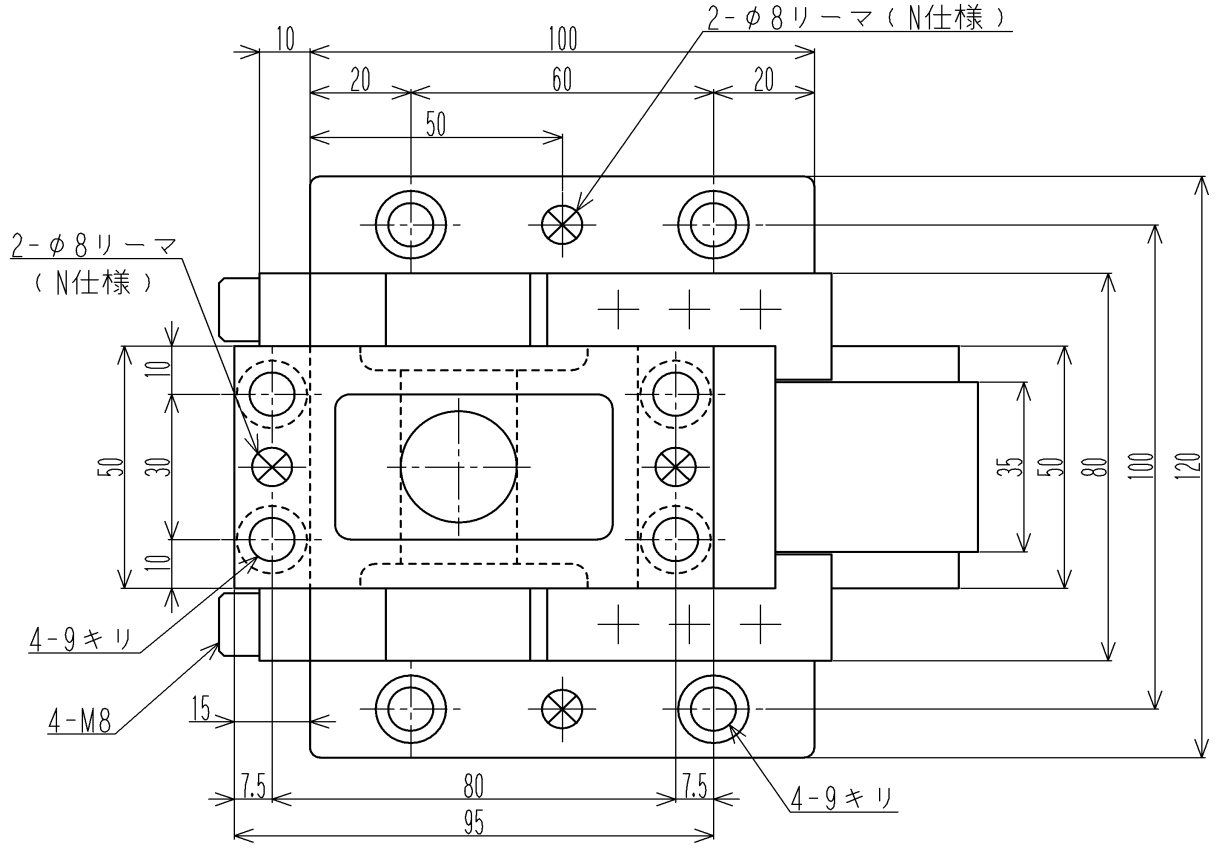
2-φ8リーマ（N仕様）
10
100
20
60
20
50
2-φ8リーマ
（N仕様）
10
50
30
10
35
50
80
100
120
4-9キリ
4-M8
15
7.5
80
7.5
95
4-9キリ

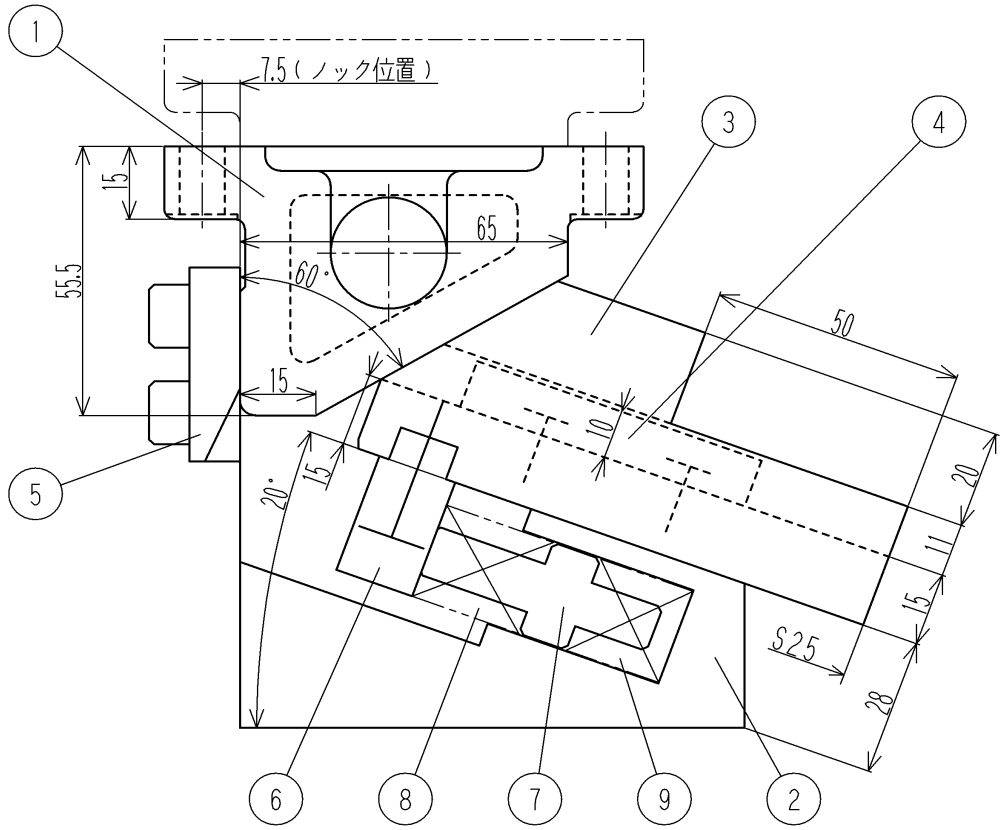
1
7.5（ノック位置）
3
4
15
65
55.5
60°
50
15
10
5
20°
15
20
11
15
S25
28
6
8
7
9
2

CSA-50-25-20（標準仕様）

CSA-50-25-20-N（ノック穴追加工仕様）
CSA-50-25-20-P（ピアス仕様）
CSA-50-25-20-P-N（ノック穴追加工仕様）

＊＊ 機 能 ＊＊

ストローク	25mm
最大抜圧力	39kN(4ton)
パンチ取付面積（巾×高）又は最大パンチ径	35×20mm
シャットハイト	120mm
オープンハイト	142.1mm
本体取付面積	120×100mm
重 量	5.8kg

＊＊ カム線図 ＊＊

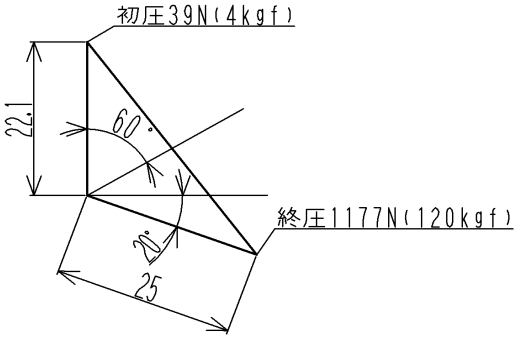

＊＊ 構成部品 ＊＊

品番	品 名	材 質
①	カムドライバ	FC250(HQI)
②	ベース	FC250
③	カムスライド	FC250(HQI)
④	アッパープレート	S50C(HQ)
⑤	バックアッププレート	SK-3(HQI)
⑥	スプリングストッパ	S50C(HQ)
⑦	スプリングガイドピン	S45C(HQ)
⑧	リターンばね	F20×45
⑨	ストリッパーばね	H20×25

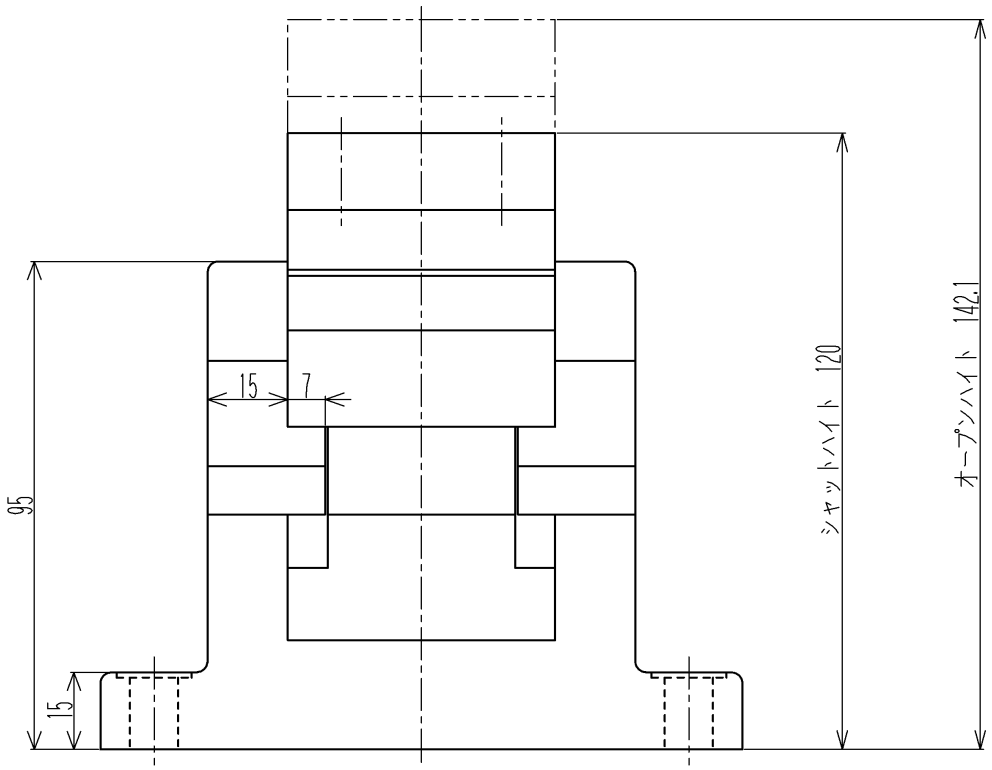

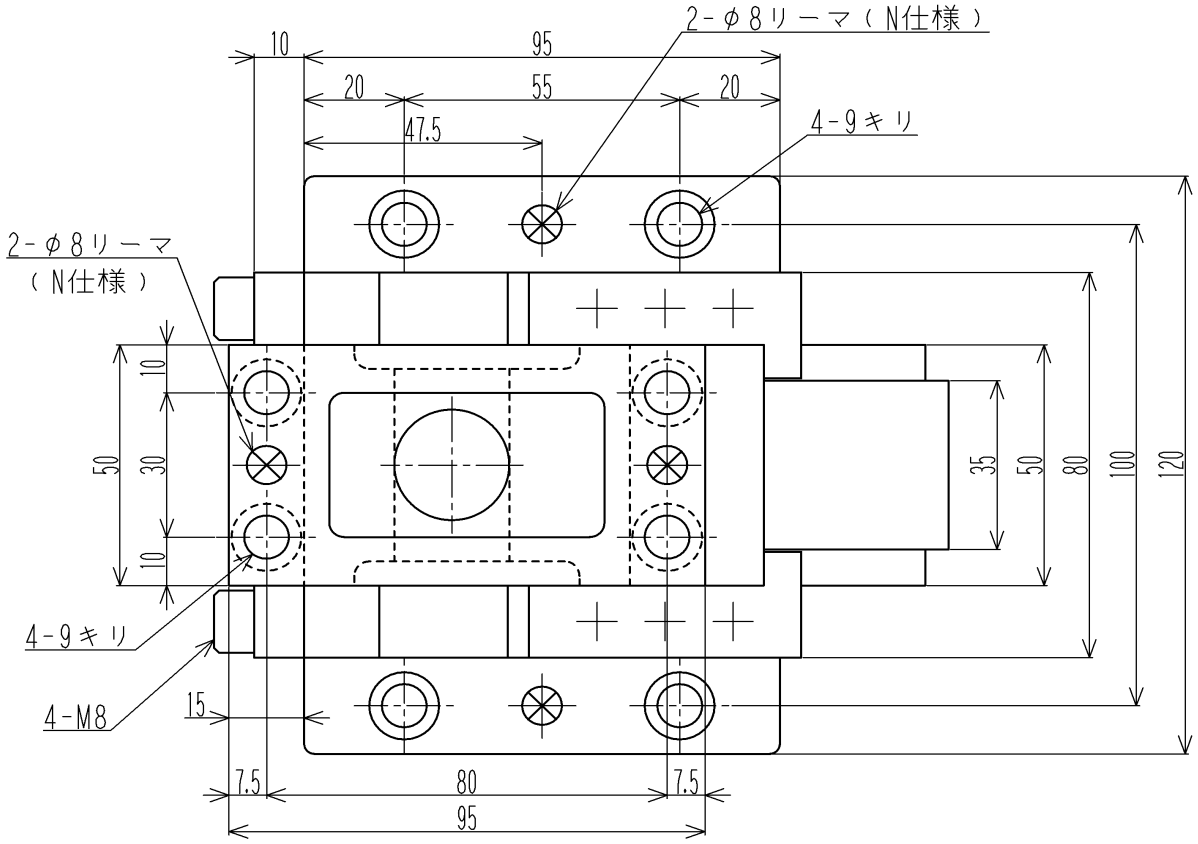
2-φ8リーマ（N仕様）
10
95
20
55
20
47.5
4-9キリ
2-φ8リーマ
（N仕様）
10
30
10
50
35
50
80
100
120
4-9キリ
4-M8
15
7.5
80
7.5
95

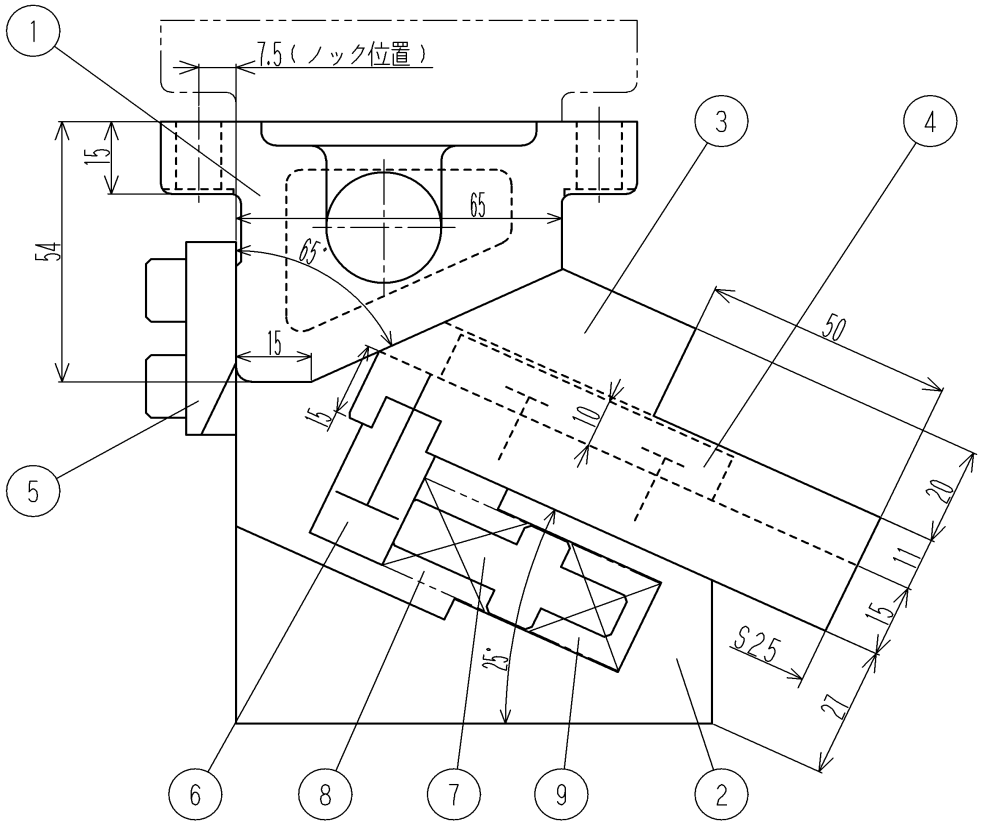
1
7.5（ノック位置）
3
4
15
54
65
65°
15
50
15
10
20
11
15
S25
27
25°
5
6
8
7
9
2

CSA-50-25-25（標準仕様）

CSA-50-25-25-N（ノック穴追加工仕様）
CSA-50-25-25-P（ピアス仕様）
CSA-50-25-25-P-N（ノック穴追加工仕様）

＊＊ 機 能 ＊＊

ストローク	25mm
最大抜圧力	39kN(4ton)
パンチ取付面積（巾×高）又は最大パンチ径	35×20mm
シャットハイト	125mm
オープンハイト	146.1mm
本体取付面積	120×95mm
重 量	5.6kg

＊＊ カム線図 ＊＊

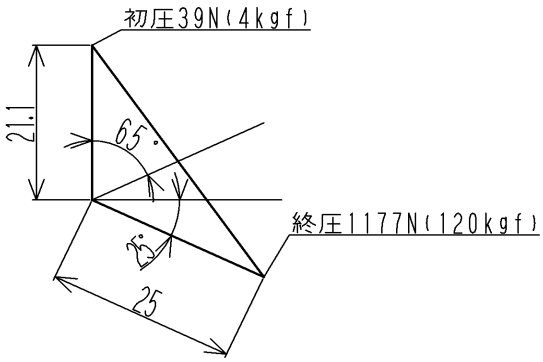

＊＊ 構成部品 ＊＊

品番	品 名	材 質
①	カムドライバ	FC250(HQI)
②	ベース	FC250
③	カムスライド	FC250(HQI)
④	アッパープレート	S50C(HQ)
⑤	バックアッププレート	SK-3(HQI)
⑥	スプリングストッパ	S50C(HQ)
⑦	スプリングガイドピン	S45C(HQ)
⑧	リターンばね	F20×45
⑨	ストリッパーばね	H20×25

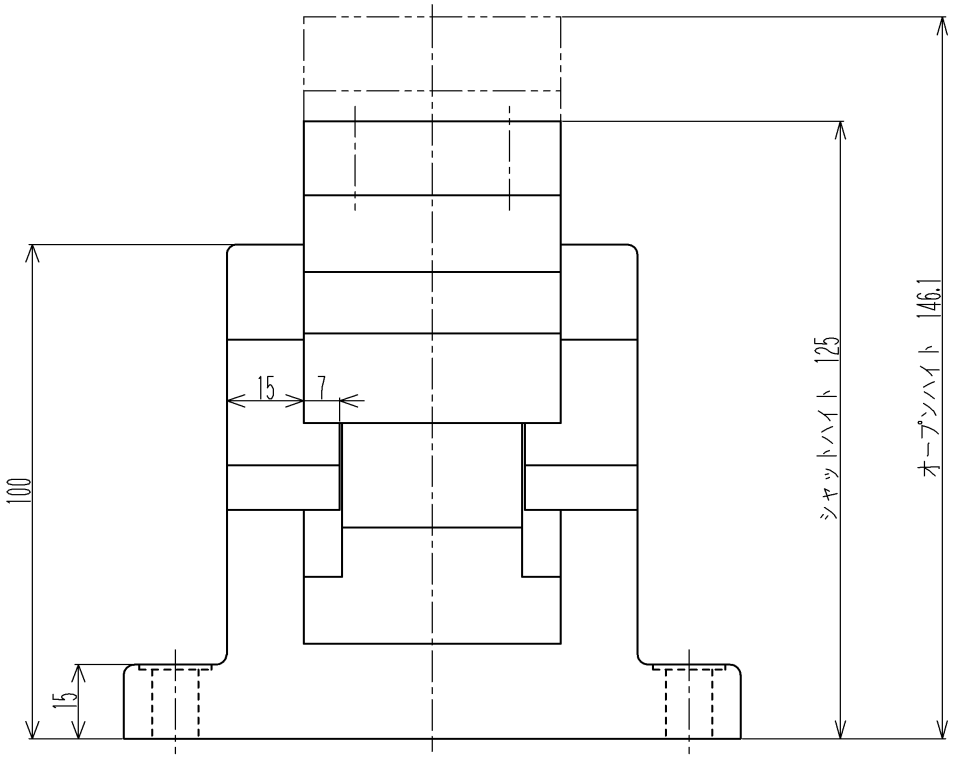

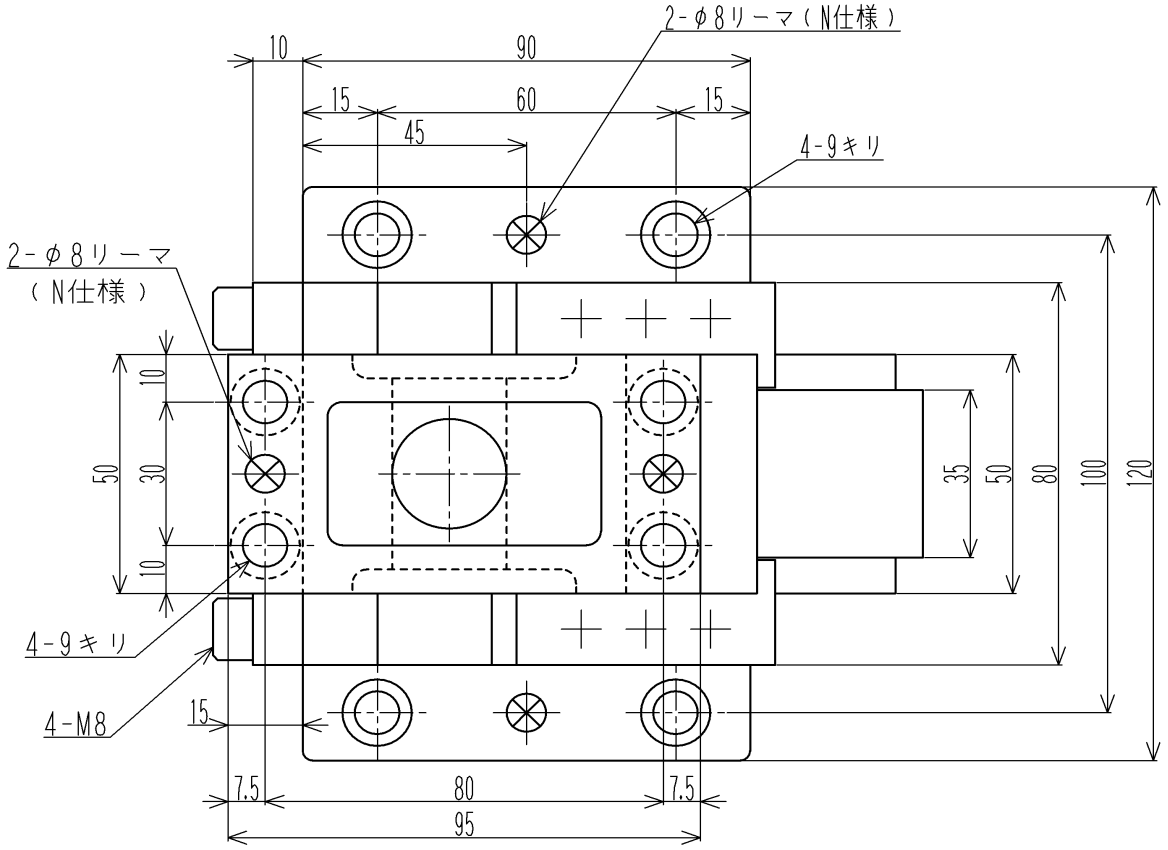
2-φ8リーマ（N仕様）
4-9キリ
2-φ8リーマ
（N仕様）
4-9キリ
4-M8
10
90
15
60
15
45
10
30
10
50
35
50
80
100
120
15
7.5
80
7.5
95

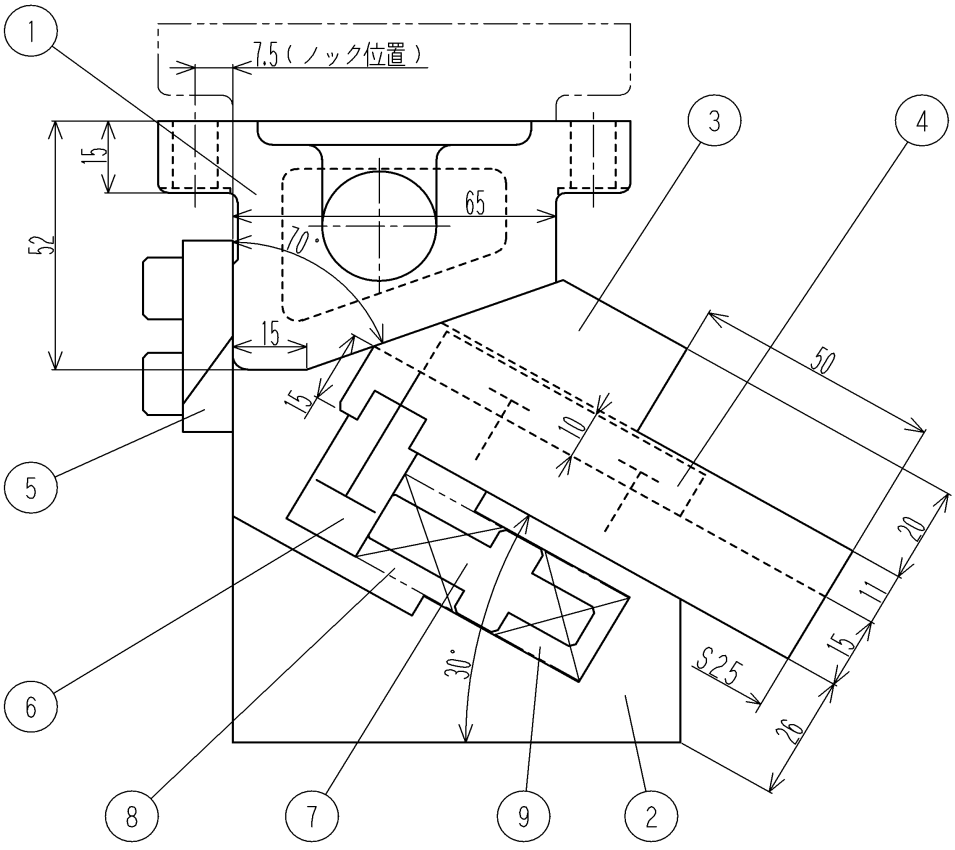
1
7.5（ノック位置）
15
52
65
10°
15
15
50
10
20
11
15
26
S25
30°
3
4
5
6
8
7
9
2

CSA-50-25-30（標準仕様）

CSA-50-25-30-N（ノック穴追加工仕様）

CSA-50-25-30-P（ピアス仕様）

CSA-50-25-30-P-N（ノック穴追加工仕様）

＊＊ 機 能 ＊＊

ストローク	25mm
最大抜圧力	39kN(4ton)
パンチ取付面積（巾×高）又は最大パンチ径	35×20mm
シャットハイト	130mm
オープンハイト	150.4mm
本体取付面積	120×90mm
重 量	5.6kg

＊＊ カム線図 ＊＊

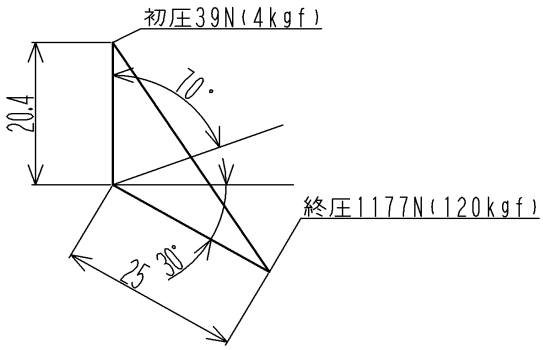

＊＊ 構成部品 ＊＊

品番	品 名	材 質
①	カムドライバ	FC250(HQI)
②	ベース	FC250
③	カムスライド	FC250(HQI)
④	アッパープレート	S50C(HQ)
⑤	バックアッププレート	SK-3(HQI)
⑥	スプリングストッパ	S50C(HQ)
⑦	スプリングガイドピン	S45C(HQ)
⑧	リターンばね	F20×45
⑨	ストリッパーばね	H20×25

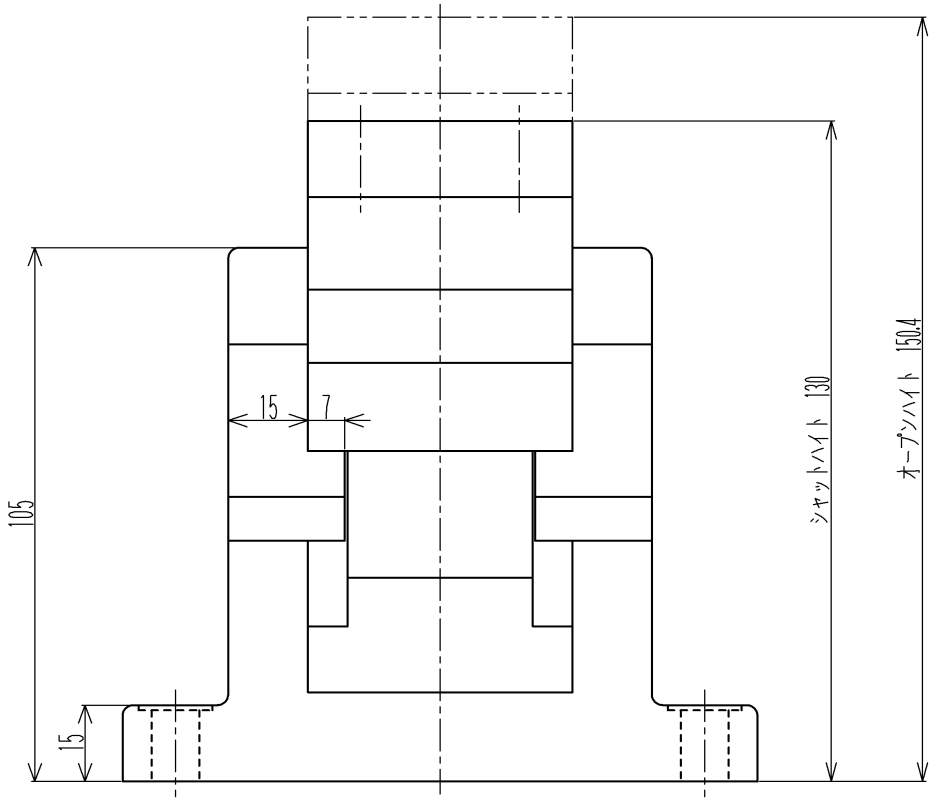

CSA-50-25-35

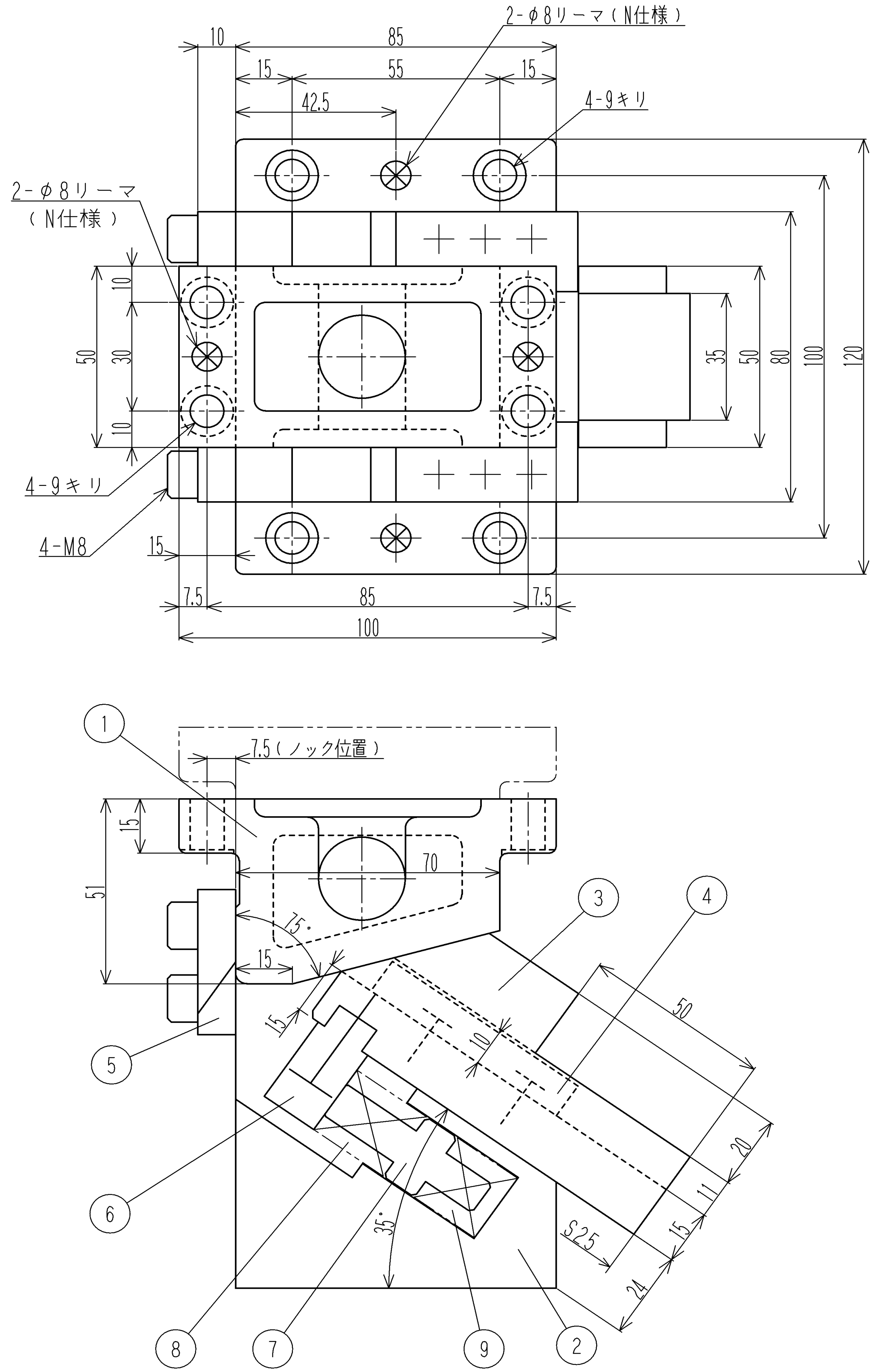

C
S
A

CSA-50-25-35（標準仕様）

CSA-50-25-35-N（ノック穴追加工仕様）
CSA-50-25-35-P（ピアス仕様）
CSA-50-25-35-P-N（ノック穴追加工仕様）

＊＊ 機 能 ＊＊

ストローク	25mm
最大抜圧力	39kN(4ton)
パンチ取付面積（巾×高）又は最大パンチ径	35×20mm
シャットハイト	135mm
オープンハイト	154.8mm
本体取付面積	120×85mm
重 量	5.6kg

＊＊ カム線図 ＊＊

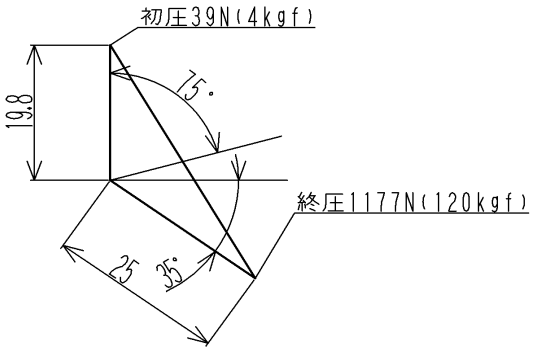

＊＊ 構成部品 ＊＊

品番	品 名	材 質
①	カムドライバ	FC250(HQI)
②	ベース	FC250
③	カムスライド	FC250(HQI)
④	アッパープレート	S50C(HQ)
⑤	バックアッププレート	SK-3(HQI)
⑥	スプリングストッパ	S50C(HQ)
⑦	スプリングガイドピン	S45C(HQ)
⑧	リターンばね	F20×45
⑨	ストリッパーばね	H20×25

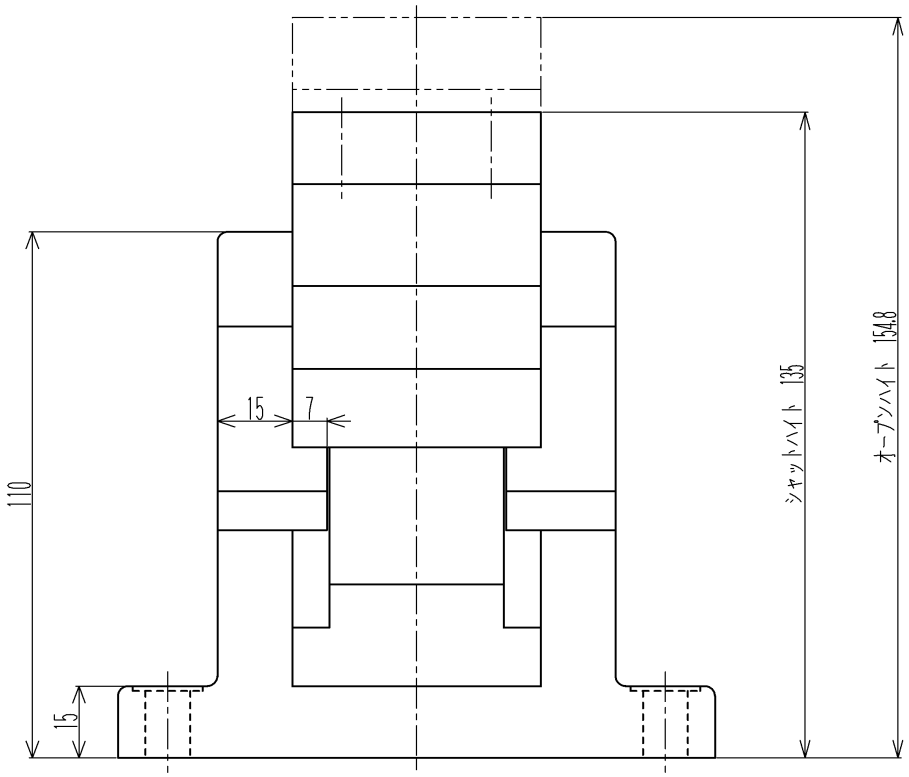

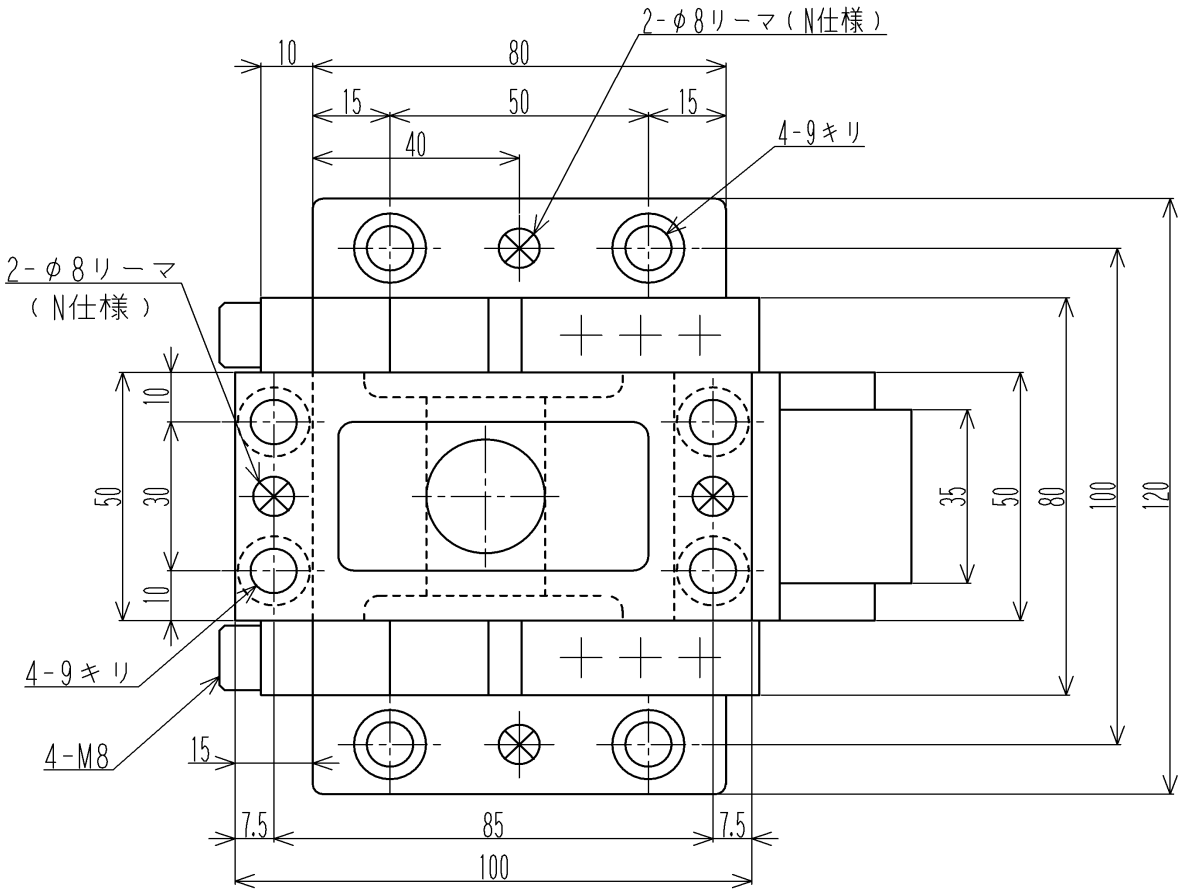
2-φ8リーマ（N仕様）
10
80
15
50
15
40
4-9キリ
2-φ8リーマ
（N仕様）
10
50
30
10
35
50
80
100
120
4-9キリ
4-M8
15
7.5
85
7.5
100

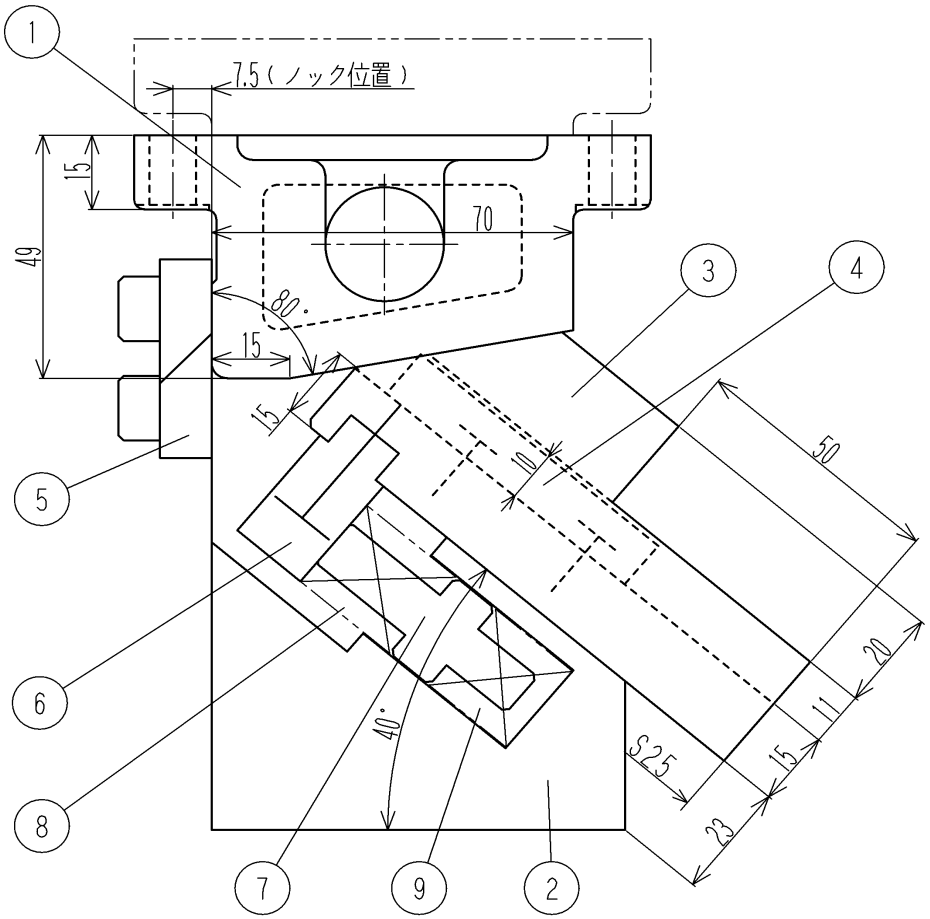
1
7.5（ノック位置）
15
49
70
80°
15
15
3
4
5
10
50
6
8
40°
S25
15
11
20
23
7
9
2

CSA-50-25-40（標準仕様）

CSA-50-25-40-N（ノック穴追加工仕様）
CSA-50-25-40-P（ピアス仕様）
CSA-50-25-40-P-N（ノック穴追加工仕様）

＊＊ 機 能 ＊＊

ストローク	25mm
最大抜圧力	39kN(4ton)
パンチ取付面積（巾×高）又は最大パンチ径	35×20mm
シャットハイト	140mm
オープンハイト	159.4mm
本体取付面積	120×80mm
重 量	5.6kg

＊＊ カム線図 ＊＊

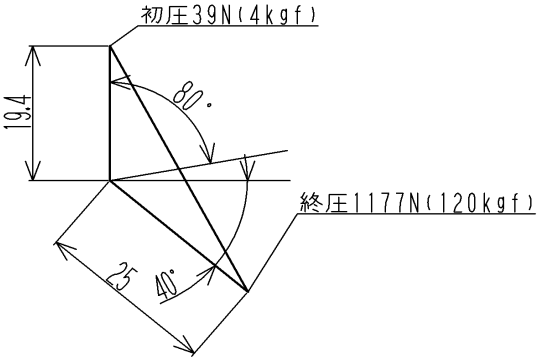

＊＊ 構成部品 ＊＊

品番	品 名	材 質
①	カムドライバ	FC250(HQI)
②	ベース	FC250
③	カムスライド	FC250(HQI)
④	アッパープレート	S50C(HQ)
⑤	バックアッププレート	SK-3(HQI)
⑥	スプリングストッパ	S50C(HQ)
⑦	スプリングガイドピン	S45C(HQ)
⑧	リターンばね	F20×45
⑨	ストリッパーばね	H20×25

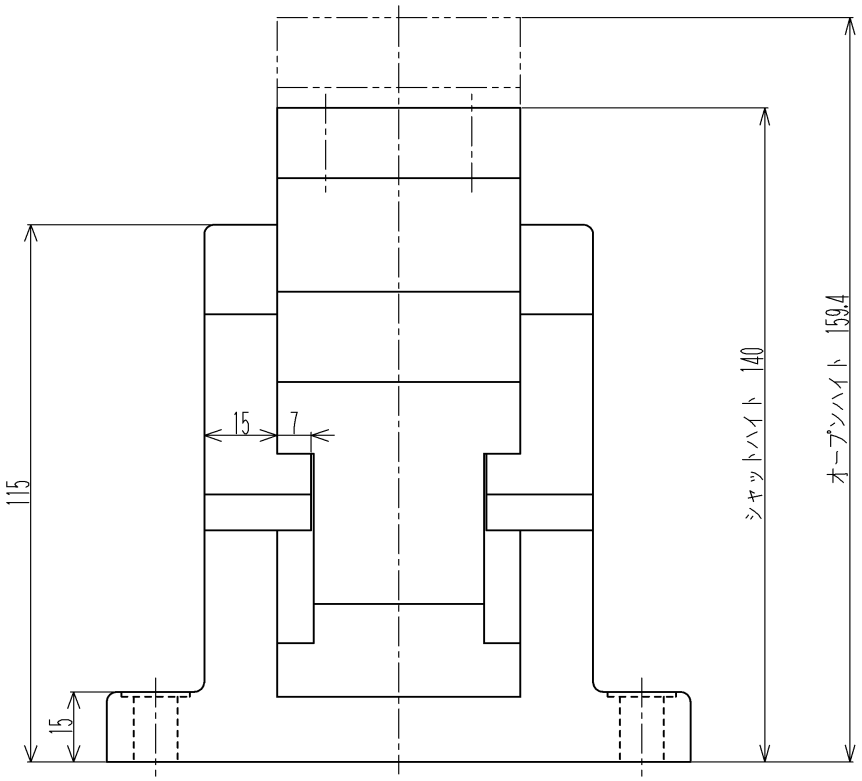

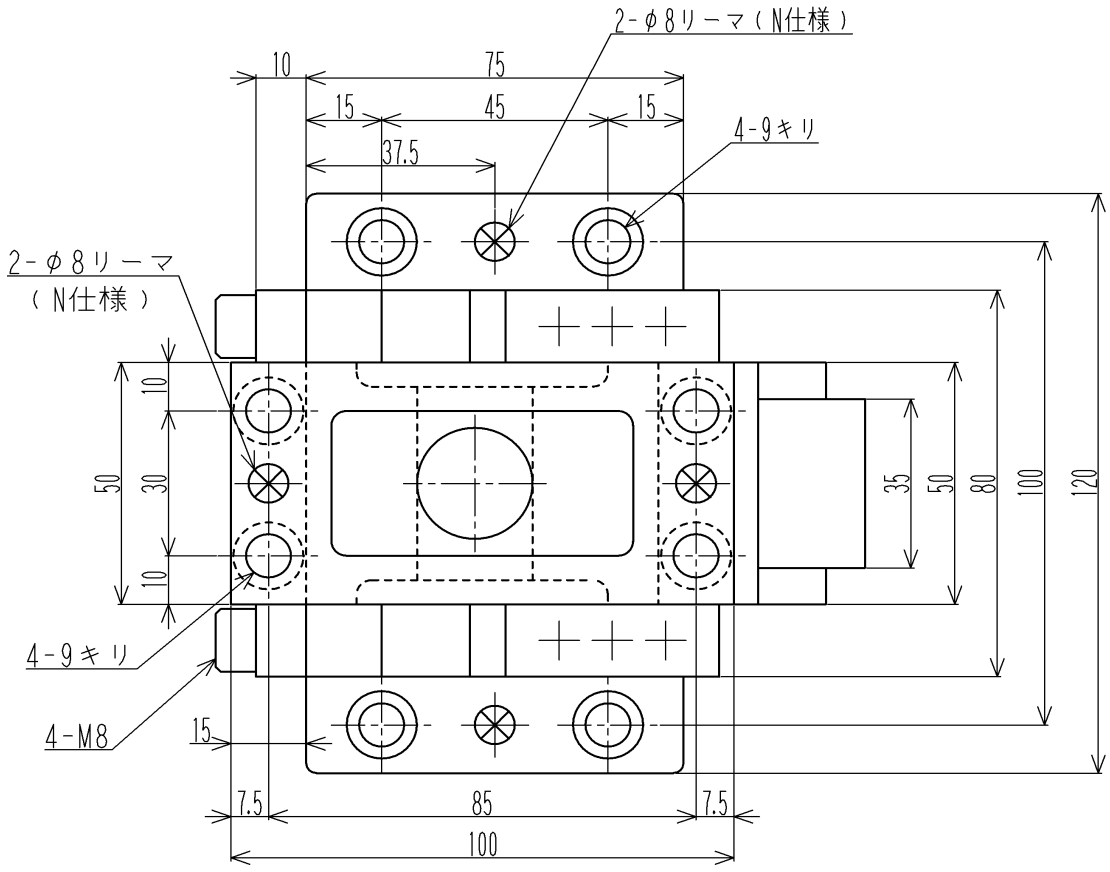
2-φ8リーマ（N仕様）
10
75
15
45
15
37.5
4-9キリ
2-φ8リーマ
（N仕様）
10
50
30
10
35
50
80
100
120
4-9キリ
4-M8
15
7.5
85
7.5
100

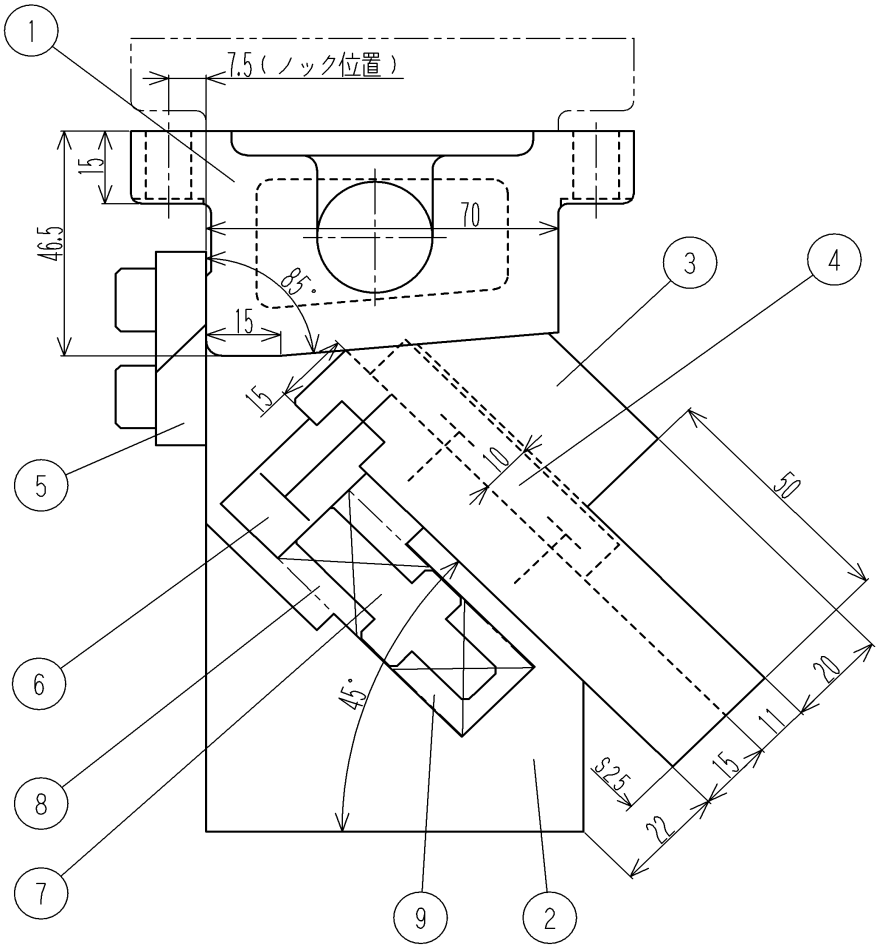
1
7.5（ノック位置）
15
46.5
70
85°
15
15
3
4
5
10
50
6
45°
20
11
15
S25
22
8
7
9
2

CSA-50-25-45（標準仕様）

CSA-50-25-45-N（ノック穴追加工仕様）
CSA-50-25-45-P（ピアス仕様）
CSA-50-25-45-P-N（ノック穴追加工仕様）

＊＊ 機 能 ＊＊

ストローク	25mm
最大抜圧力	39kN(4ton)
パンチ取付面積（巾×高）又は最大パンチ径	35×20mm
シャットハイト	145mm
オープンハイト	164.2mm
本体取付面積	120×75mm
重 量	5.6kg

＊＊ カム線図 ＊＊

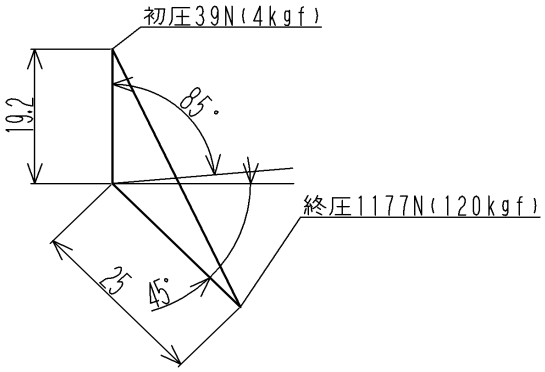

＊＊ 構成部品 ＊＊
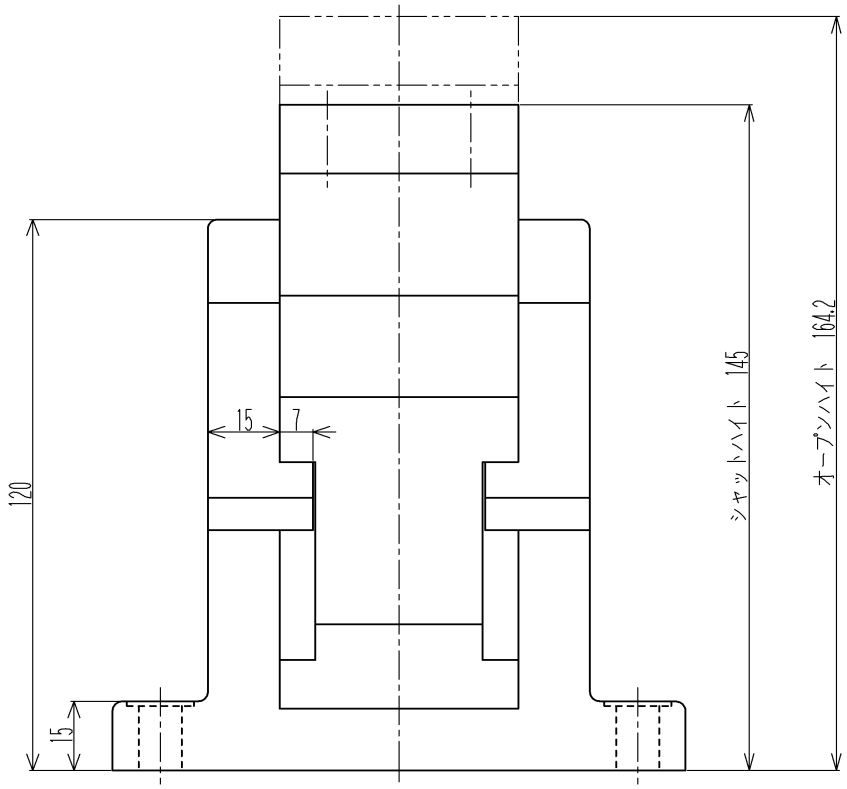
品番	品 名	材 質
①	カムドライバ	FC250(HQI)
②	ベース	FC250
③	カムスライド	FC250(HQI)
④	アッパープレート	S50C(HQ)
⑤	バックアッププレート	SK-3(HQI)
⑥	スプリングストッパ	S50C(HQ)
⑦	スプリングガイドピン	S45C(HQ)
⑧	リターンばね	F20×45
⑨	ストリッパーばね	H20×25